Bedienungsanleitung

Druckluft - Ausblaspistole

WARNUNG

Um das Risiko einer Verletzung zu reduzieren, müssen die Bedienungsanleitung und Sicherheitsvorschriften gelesen und verstanden werden !

Bitte lesen Sie die Bedienungsanleitung vollständig durch und beachten Sie zur Ihrer Sicherheit alle darin enthaltenen Hinweise.
Bewahren Sie das Handbuch an einem sicheren Ort auf.

! Achtung !
Beachten Sie, daß es nach den Sicherheitsbestimmungen der Maschinenrichtlinie zu vermeiden ist, eine Druckluft-kupplung direkt am Lufteingang der Druckluftmaschine anzuschließen. Am Lufteingang des Gerätes verschraubte Stecktüllen mit verpressten Schlauchenden ermöglichen hier die größte Sicherheit.

CE

AirApp®

© Copyright - AirApp Power Tools GmbH • Siemensstr. 9 - 11 • 40885 Ratingen

Lieferumfang

Die Verpackung öffnen und Inhalt prüfen.

1x Druckluftgerät

1x Entfeuchter

1x Sicherheitsvorschriften

1x EG - Konformitätserklärung

1x Bedienungsanleitung

1x Technische Daten

Funktion von Ausblaspistolen

- Ausblaspistole ist ein Druckluftgerät und zum Ausblasen verwendet.
- Ausblaspistole niemals zweckentfremdend verwenden.
- Beachten Sie bitte die Sicherheitsvorschriften !

Anwendung von Ausblaspistolen

Beim Arbeiten mit Druckluftgeräten sind Sicherheitsrichtlinien zu beachten !

Grundsätzlich bestehet eine Ausblaspistole aus folgenden Hauptkomponenten:

1. Düsenrohr:

Dient zur punktueller Ausrichtung.

2. Handgriff mit Abzug

Dient zum starten.

Achtung !

Ausblaspistolen niemals direkt auf Personen ausrichten..

Informationen für die Bedienung

- Gerät an die Druckluftversorgung anschließen.
- Das Model PB1 ist mit einem Drehring zum starten und dosieren Ausgestattet.
- Das Model PB2, PB5 und PB10 startet, wenn der Abzug betätigt wird.
  Die Ausblaspistole stoppt, wenn der Abzug wieder freigeben wird.
- Ausblaspistole immer fest in der Hand halten damit eine einwandfreie Funktion gewährleistet ist.
- Niemals Ausblaspistole einsetzen, wofür sie nicht ausgelegt sind. Das kann die Ausblaspistole zerstören.
- Der Wechsel der Saug- & Blasfunktion für PB10 wird auf Seite 3 in der Abbildung dargestellt.
- Die Leistung von Ausblaspistolen sind von vielen Faktoren abhängig:
  wenn der Fließdruck der Luft niedriger als 10 Bar ist, wird auch die Leistung verringert.
  Verstopfte Luftdüse.

© Copyright - AirApp Power Tools GmbH • Siemensstr. 9 - 11 • 40885 Ratingen

Wartung

Die Ausblaspistolen sind praktisch Wartungsfrei und brauchten nur äußerlich gereinigt zu werden!
Sollte doch mal eine Wartung oder Reparatur notwendig sein sind die Umweltvorschriften der Landesgesetze zu beachten.

Um eine hohe Lebensdauer zu erreichen empfiehlt der Hersteller eine professionelle Wartung durch geschultes Fachpersonal Ihres Service-Partners.
Bei Fragen hierzu, wenden Sie sich bitte an den Hersteller.

Achtung !
Eine Reparatur sollte nur von dem Service-Partner des Herstellers vorgenommen werden.

Entsorgung

Bei der Entsorgung des Gerätes sind die jeweiligen Gesetzgebungen des Landes zu befolgen. Denken Sie daran, daß unsachgemäß entsorgte Schmierstoffe Umweltschäden verursachen.

**Wir übernehmen keine Haftung oder Gewährleistungen auf Schäden und Verletzungen, die aus unsachgemäßer oder zweckentfremdeter Anwendung und Nichtbeachtung der Sicherheitshinweise resultieren.
Das Gerät nur für die beschriebenen Anwendungen benutzen.
Andere Verwendungen schließen wir aus.**
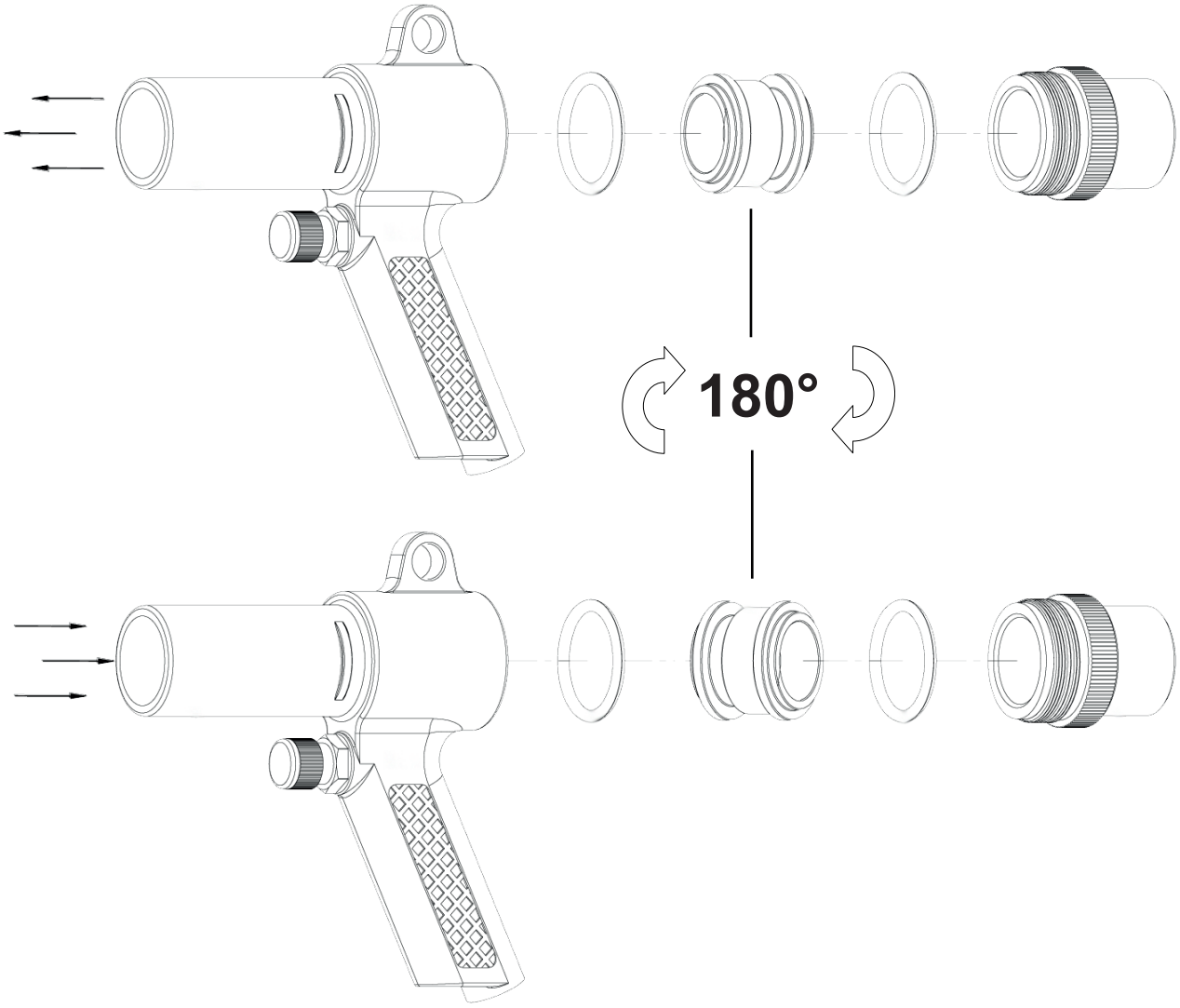
PB10 - Ausblasen / Saugen durch drehen des Ventils um 180°